


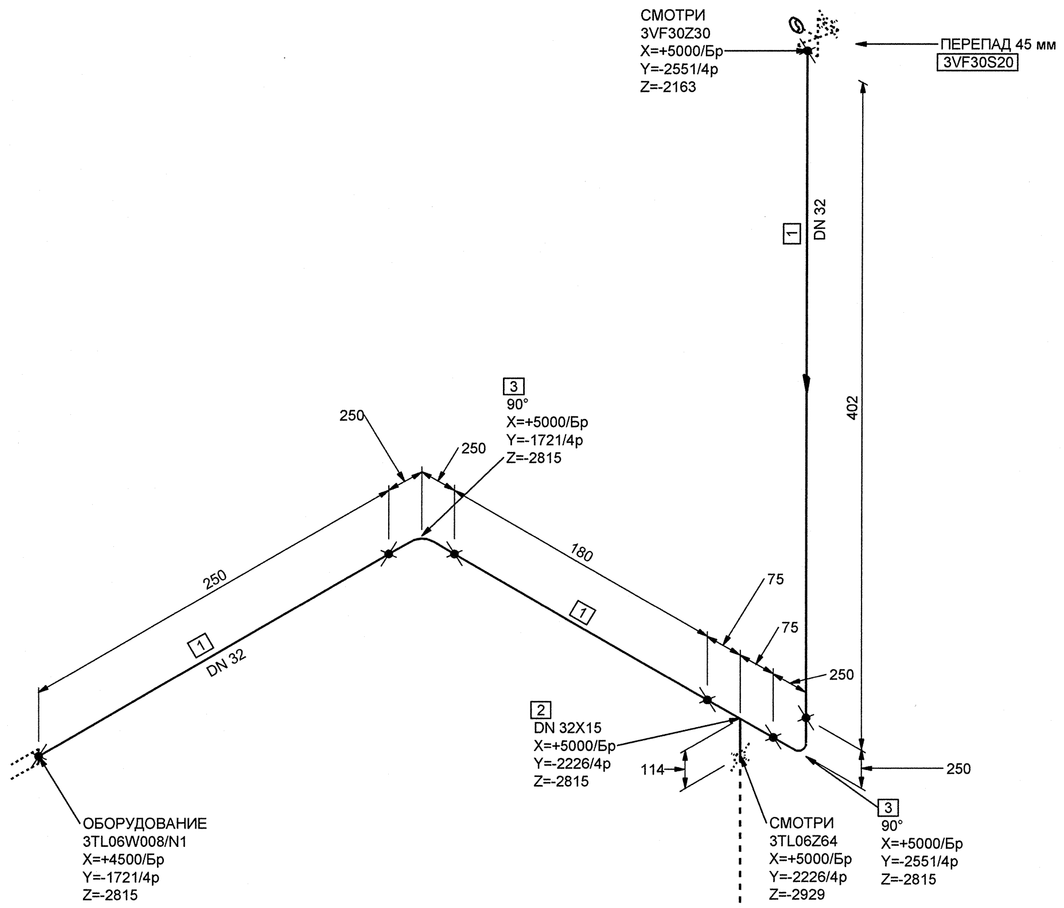


МОНТАЖНЫЕ ЭЛЕМЕНТЫ

| ПОЗ | НАИМЕНОВАНИЕ | КОЛ | МАТЕРИАЛ | МАССА ЕД-ЦЫ, КГ |
|---|---|---|---|---|
| 1 | ОСТ 34-42-658-84 ТРУБА 38х2 | 0.832 М | 20ТУ 14-3-190-2004 | 1.78 |
| 2 | 08 ОСТ 34-42-674-84 ТРОЙНИК ПЕРЕХОДНЫЙ 32х15х4 | 1 | СБОРНЫЙ | 0.45 |
| 3 | ОСТ 34-42-661-84 ОТВОД 90° 38х2.0-100х100-436-4 | 2 | 20ТУ 14-3-190-2004 | 0.78 |

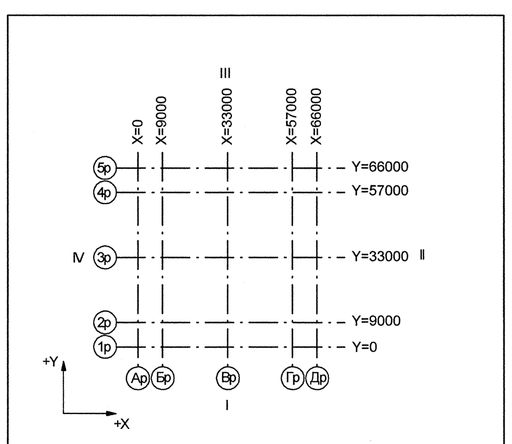


Номер трубопровода - III
Подведомственность - ПБ 03-585-03
Категория трубопровода по ПБ 03-585-03 - V В
Класс безопасности по НП-001-97 - 4
Категория сейсмостойкости по НП-031-01 - III
Рабочие параметры: Рр= 0.58 МПа, tр=33°С
Параметры гидроиспытания: Рг=0.76 МПа, t не менее 5°С
Среда- Техническая вода группы А

| 3TG11201_01 | | 3 | DN 100 | Z+ 2700 X+ 175 Y- 2775 | | 3TG11W01/N1 | | | | S8 3TG11Y01/PT-997 | | | | 3TG11J01/ ТГ-235 |
|---|---|---|---|---|---|---|---|---|---|---|---|---|---|---|
| Код блока | Трубопроводы проектируемые | Позиция детали | Условный проход | Координаты элементов в здании | | Код оборудования/ Номер патрубка | Шов заводской | Шов монтажный | Резьбовое соединение | Позиция опоры Код опоры / код проходки | Направление среды | Переход | Штуцер | Код герметичной проходки/ код проходки |

АРХИВНЫЙ ЭКЗЕМПЛЯР

| Изм. | Кол.уч. | Лист | № док. | Подпись | Дата |
|---|---|---|---|---|---|
| Инж.1к. | | Куланова | | | 19.01 |
| Пров.вед.инж. | | Веренцова | | | 20.01 |
| Пров.нач.гр. | | Жук | | | 20.01 |
| Н.контр. | | Красноворов | | | 21.01 |

Инв. № подл. R3.00138.1.0.11
Лист 155

R3.VF10.3072.011.02.00.128

Ростовская АЭС Блок 3

Реакторное отделение
Негерметичная часть
Трубопроводы технической воды
группы "А".Обвязка вентустановок

| Стадия | Лист | Листов |
|---|---|---|
| Р | 1 | 1 |

Изометрический чертеж
3VF30Z31

ОАО "НИАЭП" 2011

Формат А1

ДОПОЛНИТЕЛЬНЫЕ ПОДПИСИ

Инв. N подл. R3.00138.1.0.11 | Подп. и дата | Взам. инв. N